ATENCION: ANTES DE INICIAR EL USO, LEA CUIDADOSAMENTE EL INSTRUCTIVO.

Productos URUS

BLUE SPEED

ACCESORIOS PARA SECADORA URUS

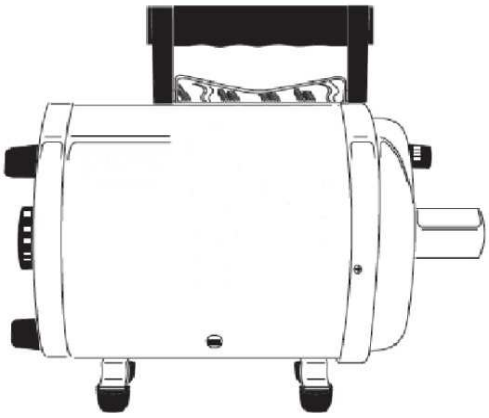

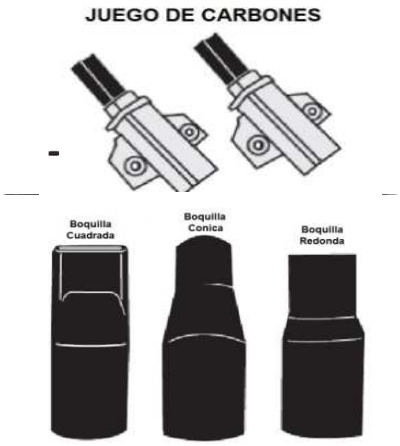

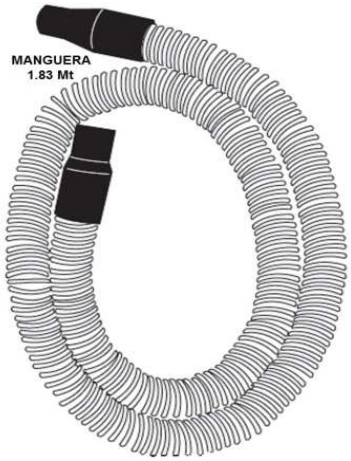

MANUAL DE OPERACIÓN DE SECADORA URUS

SU SECADORA URUS REQUIERE ESTE MANTENIMIENTO REGULAR Y AL NO HACERLO SE CANCELA LA GARANTIA

1.- CAMBIE EL FILTRO DE ESPONJA Y MALLA METALICA CADA 4 A 6 MESES:

Limpie el filtro cada 4 a 6 semanas. No se necesita herramienta para retirarlo y limpiarlo. Desatornille la perilla trasera del filtro (Foto A). Retire el filtro de placa trasera. Limpie la espuma y vuelva a armar.
No trabaje la secadora URUS sin la parte del filtro.

2.- CAMBIE LOS CARBONES DEL MOTOR CADA 4 A 6 MESES:

Desconecte la secadora URUS. Retire los tornillos de la placa frontal, entonces retire la placa frontal (Foto B). Coloque la placa forntal a un lado. Los carbones vienen armados. Retire primero un carbon y despues el otro, retirando antes los 2 tornillos que sostienen al carbon (Foto C). Despues, retire el carbon tomandolo de la pestaña (Foto D). Ahora inserte tomando de la pestaña el nuevo carbon y coloquelo apretando firmemente los 2 tornillos.
Vuelva a montar la placa frontal en la Secadora URUS apretando firmemente los tornillos.

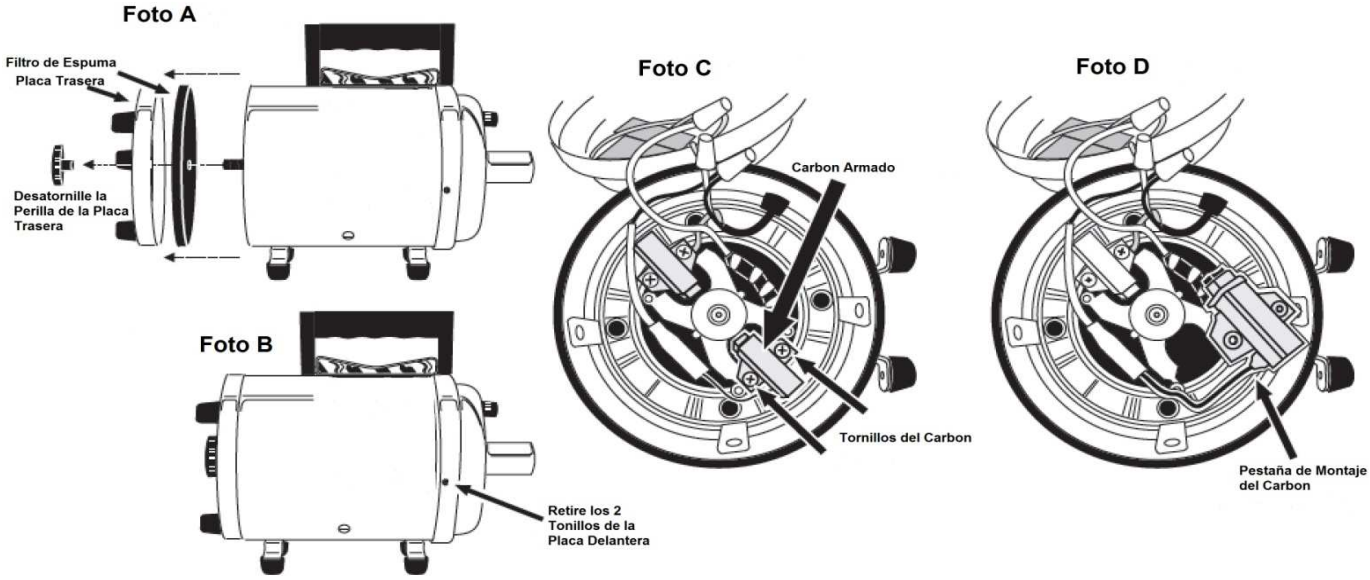

DEPARTAMENTO DE SOPORTE TECNICO:

Andres Molina Enriquez #307 (Av. Las Torres)
Col. San Pedro Ixtacalco, Delg. Ixtacalco
Mexico D.F. CP 08220
TEL: 01-55-1794-0262
soporteurus@gmail.com

POLIZA DE GARANTIA

Garantizamos este producto por termino de un año, en todas sus partes y mano de obra por cualquier defecto de fabricación, a partir de esta fecha de entrega del producto, bajo las siguentes condiciones:

1.- Para hacer efectiva esta GARANTIA, no podra exigirse mayores requisitos que la presentaión de esta POLIZA junto con el PRODUCTO en:
Andres Molina Enriquez #307 (Av. Las Torres)
Col. San Pedro Ixtacalco, Delg. Ixtacalco
Mexico D.F. CP 08220

2.- La Empresa se compromete a reparar o cambiar el producto defectuoso sin ningun cargo para el consumidor y a cubrir los gastos que se deriven del cumplimiento de la presente garantía, incluyendo los gastos de transportación

3.- El tiempo de reparación en niungun caso será mayor de 30 días, contados a partir de la fecha de recepción del producto en nuestro centro de servicio o sea el DEPARTAMENTO DE SOPORTE TECNICO.

ESTA GARANTIA NO ES VALIDA EN LOS SIGUIENTES CASOS:

A) Si el producto NO ha sido operado conforme al instructivo anexo.
B) Si NO se han observado las advertencias señaladas.
C) Cuando el producto haya sido intervenido por personal NO autorizado provocando alteraciones inadecuadas.

****

PRODUCTO: _____
MARCA: _____ **No. de Serie:** _____
Nombre del Distribuidor: _____
Dirección: _____
Fecha de Entrega: _____
Sello o Firma: _____

****

Lugar en donde los Consumidores pueden obtener las Partes, Componentes, Consumibles y Accesorios:

DEPARTAMENTO DE SOPORTE TECNICO:

Andres Molina Enriquez #307 (Av. Las Torres)
Col. San Pedro Ixtacalco, Delg. Ixtacalco
Mexico D.F. CP 08220
TEL.: 01(55) 5579-5987
FAX: 01(55) 5579-5987 EXT. 209
soporteurus@gmail.com

NOTA: En caso de que la presente Garantía se estraviara el consumidor puede acudir a la dirección arriba señalada, para que se le expida otra poliza de garantía, previa presentación de la nota de compra o factura correspondiente.

NOTAS: